STYL-BET P.W. Jurewicz & Paradowski sp. jawna					
	KATALOG WYROBÓW		**ELEMENTY MAŁEJ ARCHITEKTURY**		
	GRUPA: 1 - DONICE		KARTA TECHNICZNA WYROBU		
	NAZWA WYROBU: **Donica RELAX *deco 50x50x wys. 45cm***				
	Wydanie nr: **A**	**Ważność od: 28.06.2019**	Nr kopii: **oryginał**	Zatwierdził: **Artur Jurewicz**	Strona/Stron **1/2**

OPIS WYROBU:	Donica wykonana w technologii betonu architektonicznego
NORMA:	**PN-EN 13198:2005**
KLASY WG SPECYFIKACJI TECHNICZNEJ:	● beton zwykły ● typ powierzchni — beton architektoniczny gładki [1]) ● klasa wytrzymałości — C30 / 37 ● nasiąkliwość — ≤ 7% ● tolerancja wymiarów głównych — ± 15 mm
KSZTAŁT I GEOMETRIA:	wg rysunku
WYMIARY NOMINALNE:	● szerokość 500 mm ● długość 500 mm ● wysokość 450 mm
KOLORY:	● Beton architektoniczny szary, biały, malowany lub barwiony w masie.
UWAGI:	● Donica wyposażona jest w otwór odwadniający. ● Donica betonowa zbrojona.
OPIS PRODUKTU:	Donica kwadratowa, w postaci bryły wolnostojącej, o wymiarach zewnętrznych: (dł. x szer. x wys.) 50 x 50 x 45 cm. Posiada otwór odwadniający o wymiarach 4cm górą zbieżny do dołu na ø 3cm. Wyrób posiada fazowanie. Grubość ścianki w górnej części równa 5 cm, w dolnej 6 cm. Wykonana w technologii betonu architektonicznego.
RYSUNEK:	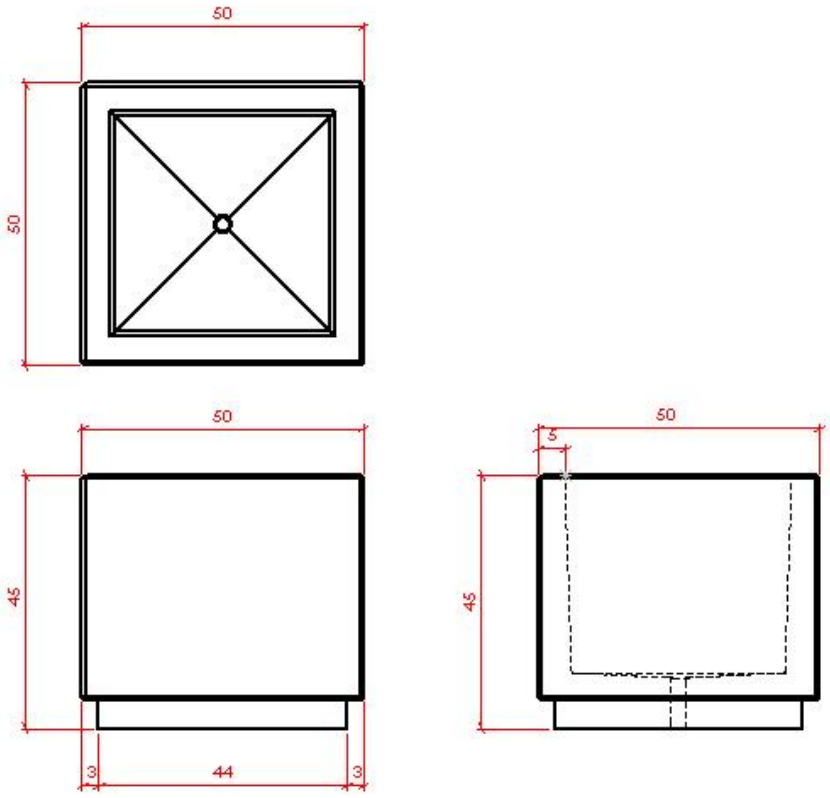
GWARANCJE:	● na wyroby betonowe: 5 lat

[1]) wzór wykończenia dostępny u producenta

Uwaga: Niniejszy dokument jest własnością firmy: *STYL-BET P.W. Jurewicz & Paradowski sp. jawna. Kopiowanie w całości lub części bez zgody właścicieli jest zabronione.*

STYL-BET P.W. Jurewicz & Paradowski sp. jawna					
	KATALOG WYROBÓW		**ELEMENTY MAŁEJ ARCHITEKTURY**		
	GRUPA: 1 -DONICE		KARTA TECHNICZNA WYROBU		
	NAZWA WYROBU: **Donica RELAX *deco 50x50x wys. 45cm***				
	Wydanie nr: **A**	**Ważność od: 28.06.2019**	Nr kopii: **oryginał**	Zatwierdził: **Artur Jurewicz**	Strona/Stron **2/2**

OPIS WYROBU:	Donica wykonana w technologii betonu architektonicznego
FOTOGRAFIA:	